ЦПКУ.741111.043

Перв. примен. ЦПКУ.305179.063

Справ. №

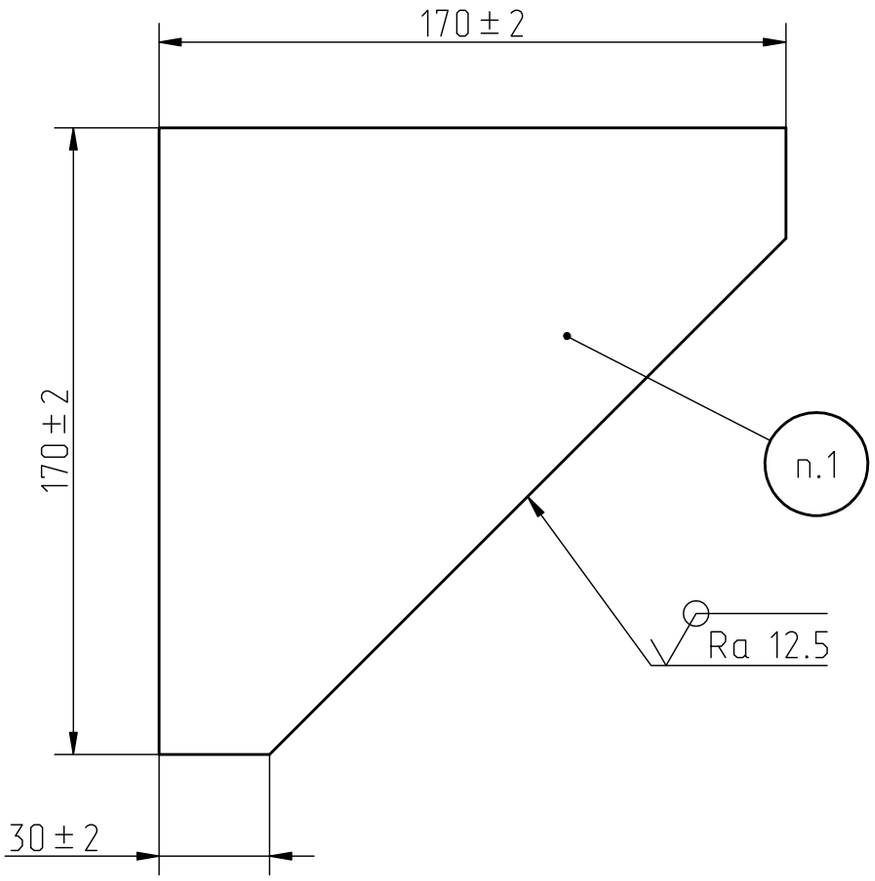

1. Остальные ТТ по ОСТ 95.301-75.

Подп. и дата

Инв.№дубл.

Взам. инв.№

Подп. и дата

Инв. № подл.

Изм	Лист	№докум.	Подп.	Дата
Разраб.		Быков		
Пров.		Курбангалеев		
Т.контр.				
Н.контр.				
Утв.		Бученков		

ЦПКУ.741111.043

Косынка

Лит.	Масса	Масштаб
	2	1:2
Лист	Листов 1	

Лист ПН-НО-10 ГОСТ 19903-74 / 20-ТВ1-М1 ГОСТ 1577-93

Копировал Формат А4